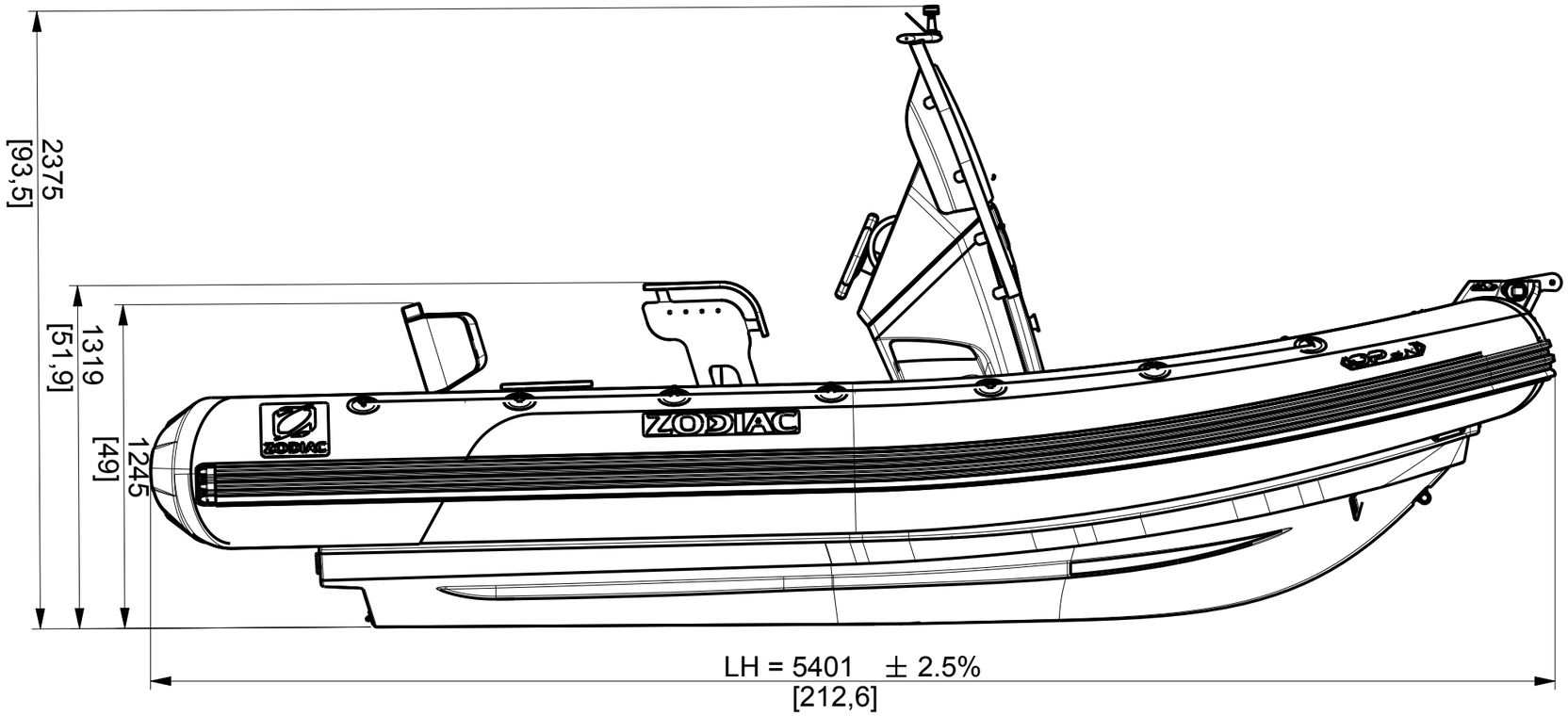

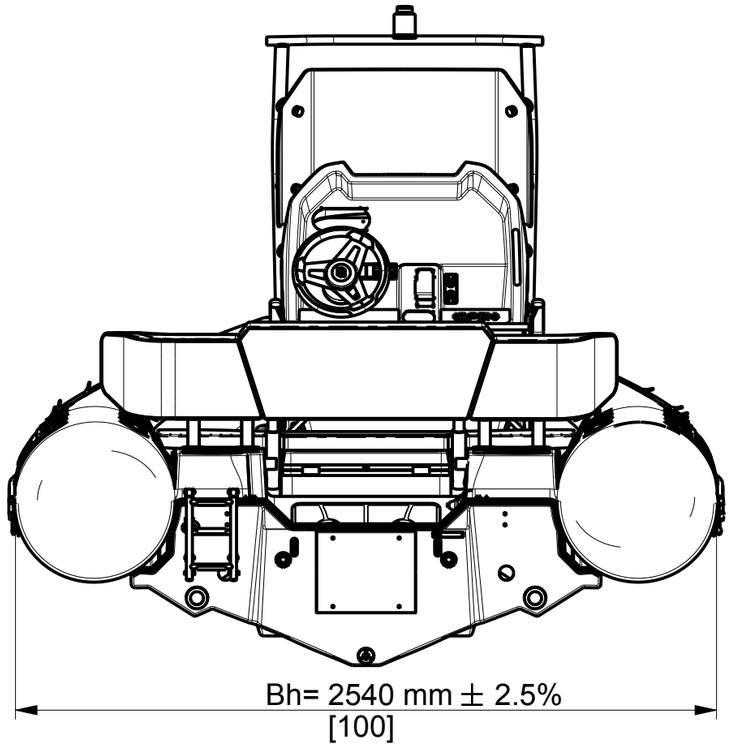

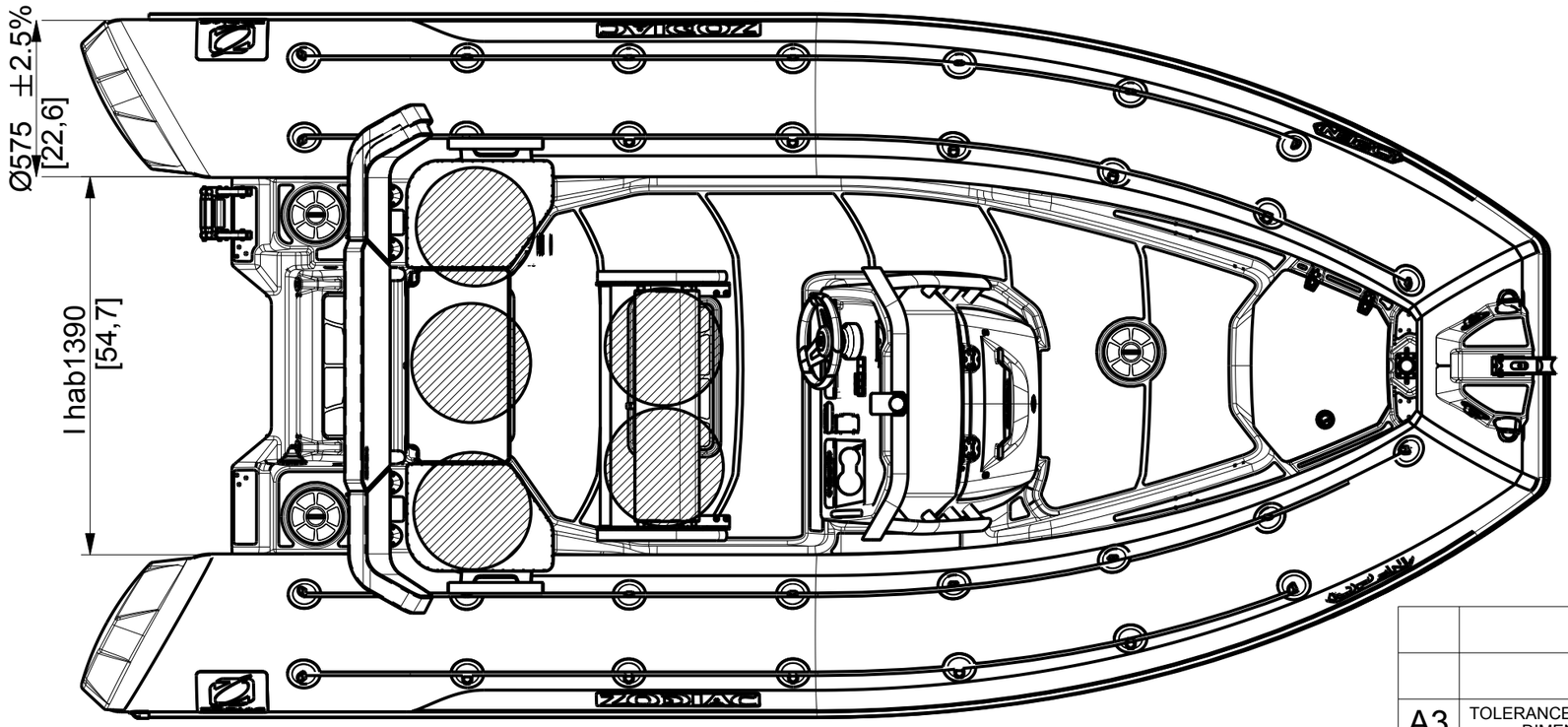

LH : Longueur hors tout/ Overhall lenght
Bh : Largeur hors tout / Overhall width
H : Hauteur hors tout/Overhall height
L hab: Longueur habitable/Living lenght
l hab : largeur habitable / Living width
Cote/Dim : milimetres / Inch

PLACES ASSISES

					Dessiné par :	Date :
					Vérifié par :	Date :
					Dessiné par : LCL	Date : 08/11/17
					Vérifié par :	Date :
A3	TOLERANCE GENERALE : ± 1% DIMENSIONS : mm	Feuille :	1/4	Echelle : 9:200	ZODIAC	
Ensemble: OPEN 5.5						R&D PESSAC 46 Avenue Gustave Eiffel 33600 PESSAC Tel : 09-67-80-71-86
Désignation : ENSEMBLE *DRAWING ASSEMBLY*					610933	

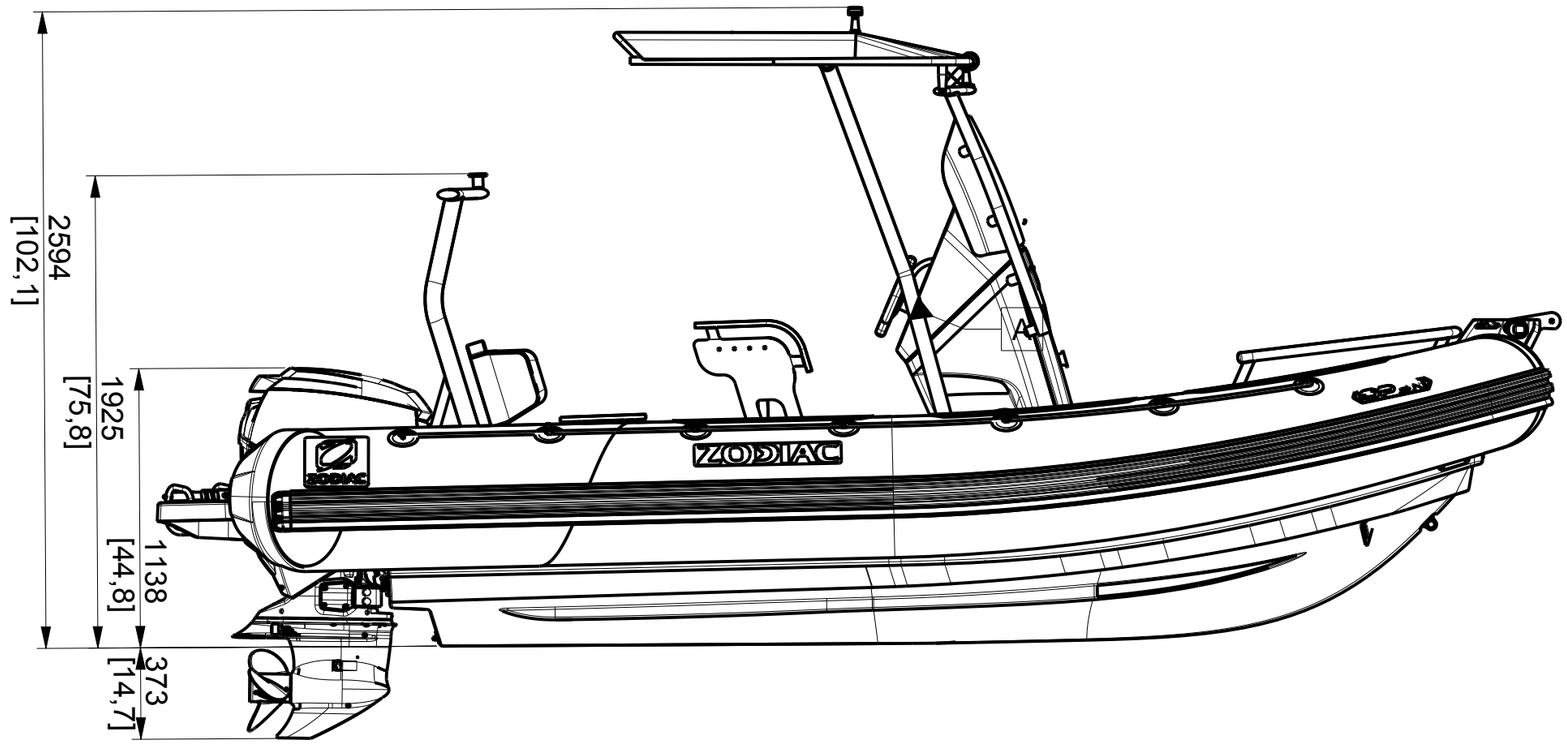

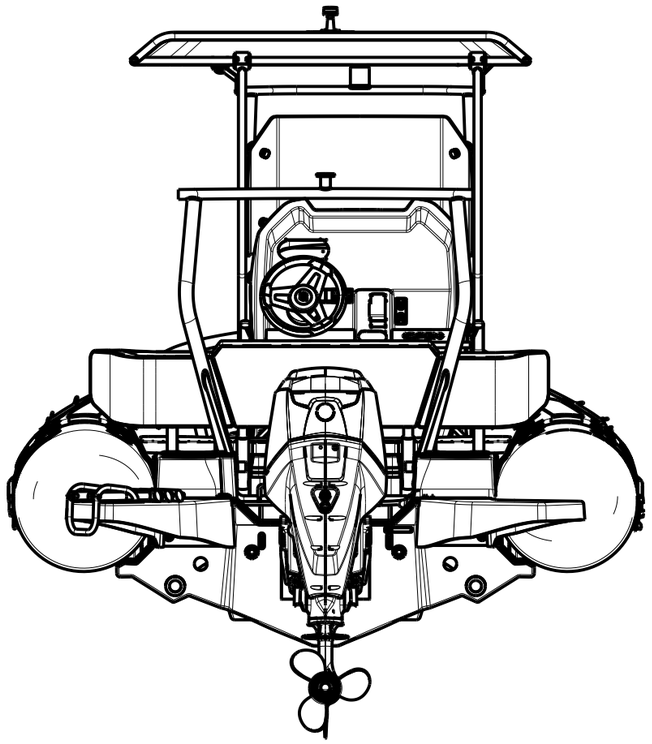

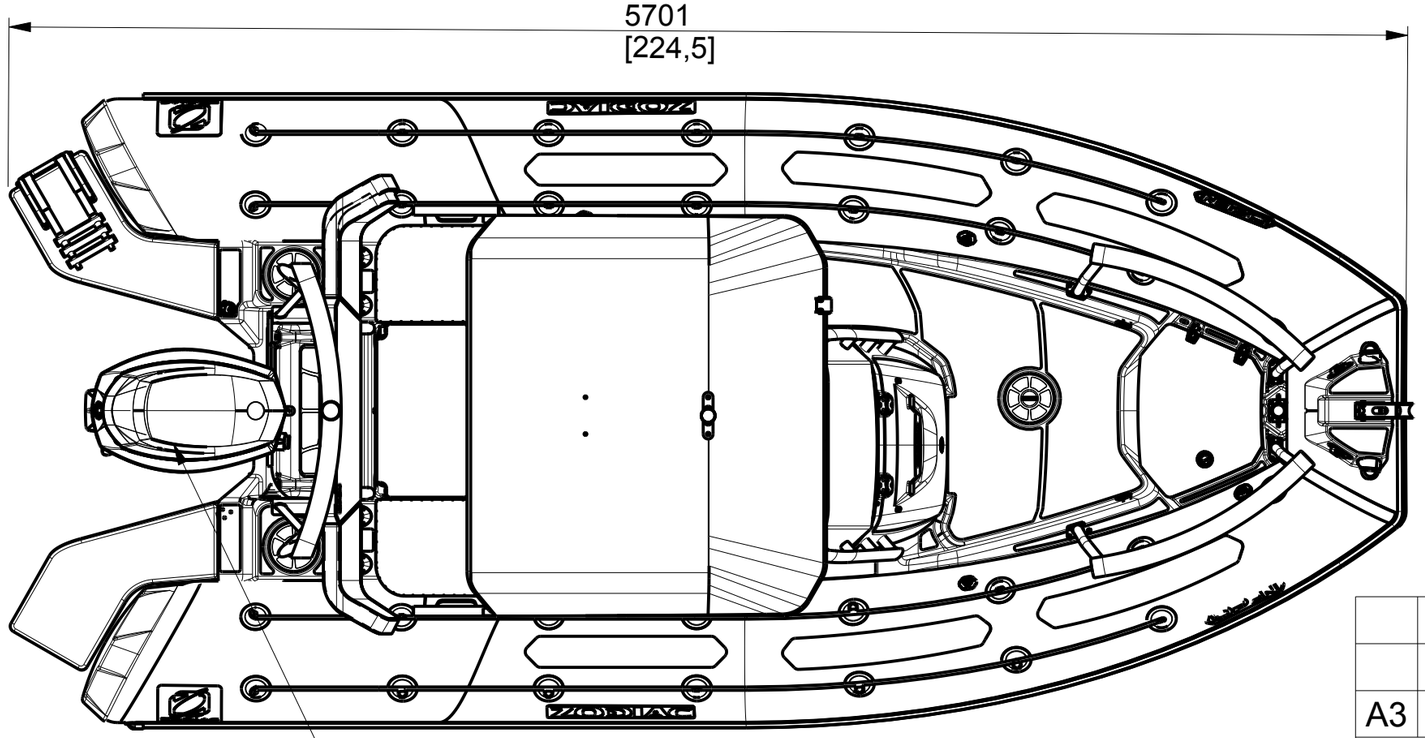

Exemple/Example
EVINRUDE G1 115-130 CV
Calage moteur/eng stall :
2 eme TROU/ HOLE

					Dessiné par :	Date :
					Vérifié par :	Date :
					Dessiné par : LCL	Date : 08/11/17
					Vérifié par :	Date :
A3	TOLERANCE GENERALE : ± 1% DIMENSIONS : mm	Feuille :	2/4	Echelle : 1:25	ZODIAC	
Ensemble: OPEN 5.5						R&D PESSAC 46 Avenue Gustave Eiffel 33600 PESSAC Tel : 09-67-80-71-86
Désignation : ENSEMBLE *DRAWING ASSEMBLY*					610933	

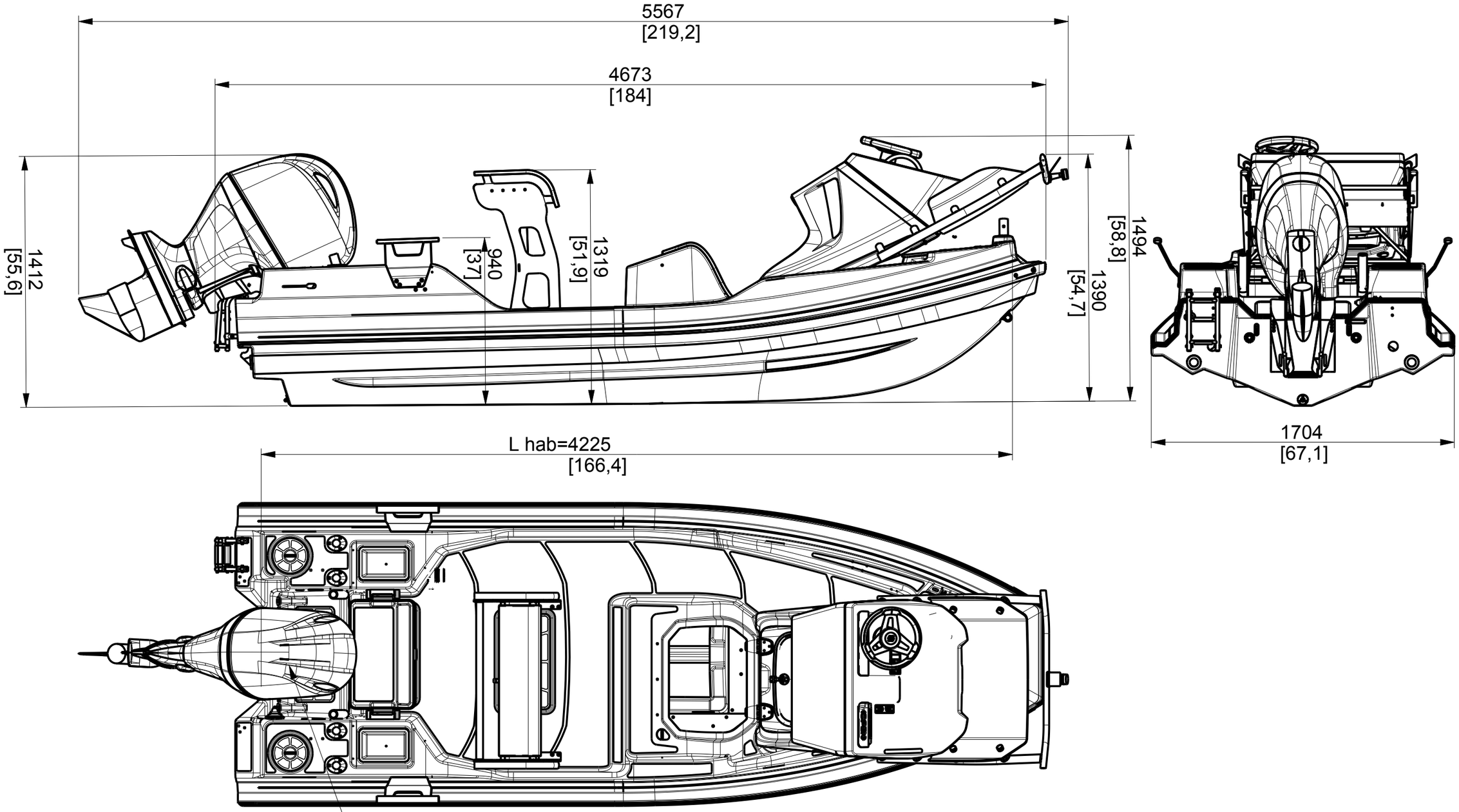

Exemple/Example
YAMAHA F 115-130 CV
Calage moteur / Eng stall
2 eme TROU/HOLE

					Dessiné par :	Date :
					Vérifié par :	Date :
					Dessiné par : LCL	Date : 08/11/17
					Vérifié par :	Date :
A3	TOLERANCE GENERALE : ± 1% DIMENSIONS : mm	Feuille :	3/4	Echelle : 9:200	ZODIAC	
Ensemble: OPEN 5.5						R&D PESSAC 46 Avenue Gustave Eiffel 33600 PESSAC Tel : 09-67-80-71-86
Désignation : ENSEMBLE *DRAWING ASSEMBLY*					610933	

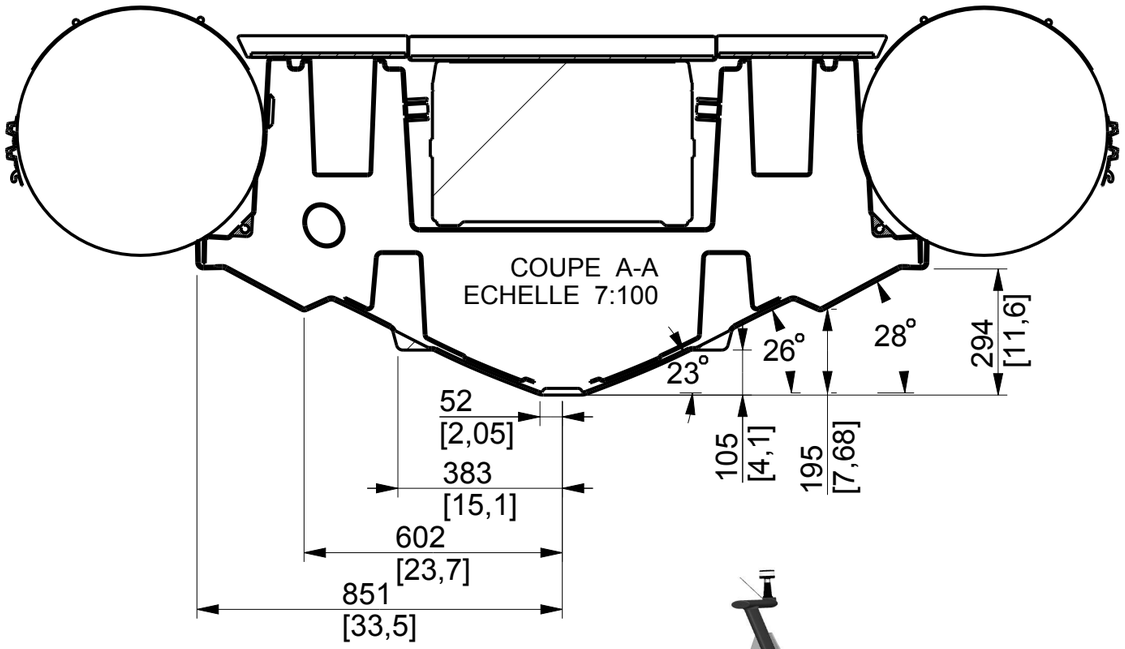

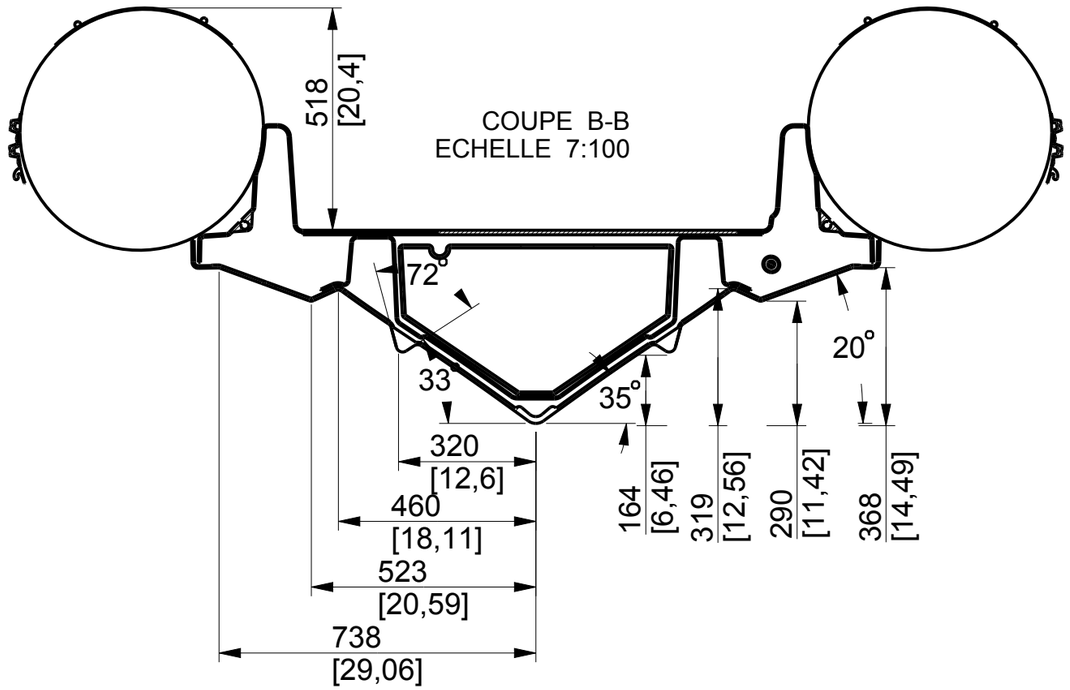

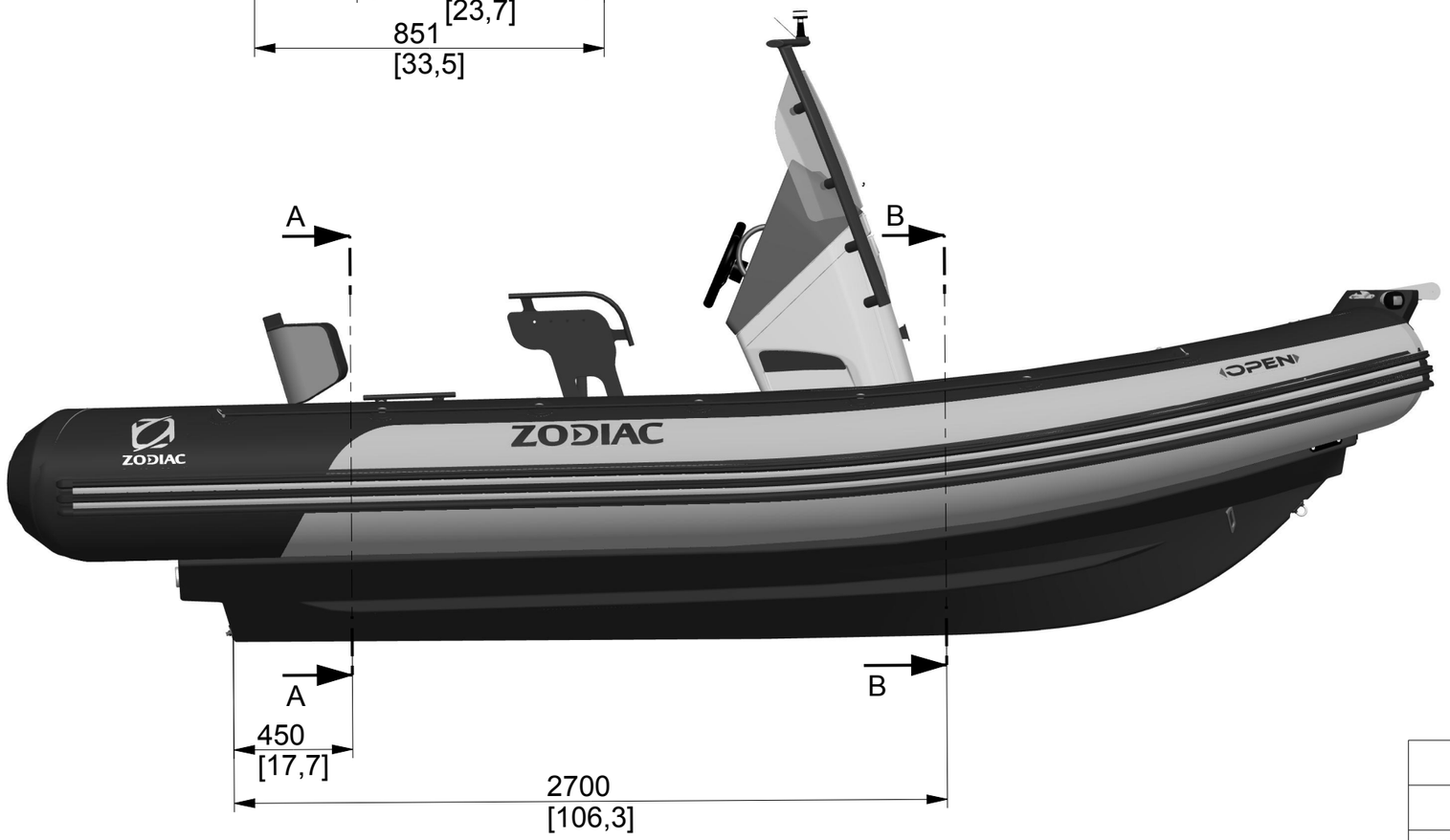

					Dessiné par :	Date :
					Vérifié par :	Date :
					Dessiné par : LCL	Date : 08/11/17
					Vérifié par :	Date :
A3	TOLERANCE GENERALE : ± 1% DIMENSIONS : mm	Feuille :	4/4	Echelle : 9:200	ZODIAC	
Ensemble: OPEN 5.5						R&D PESSAC 46 Avenue Gustave Eiffel 33600 PESSAC Tel : 09-67-80-71-86
Désignation : COUPE BERS SECTION					610933	