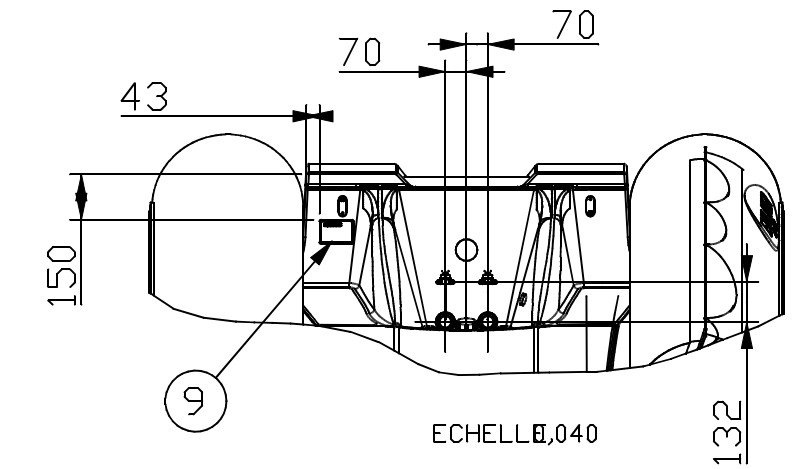

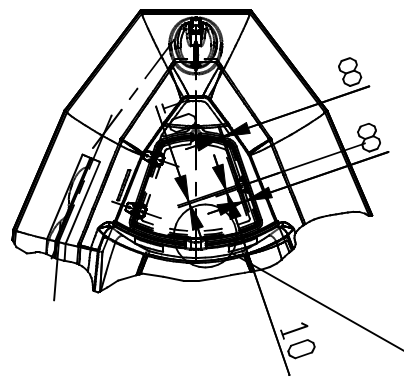

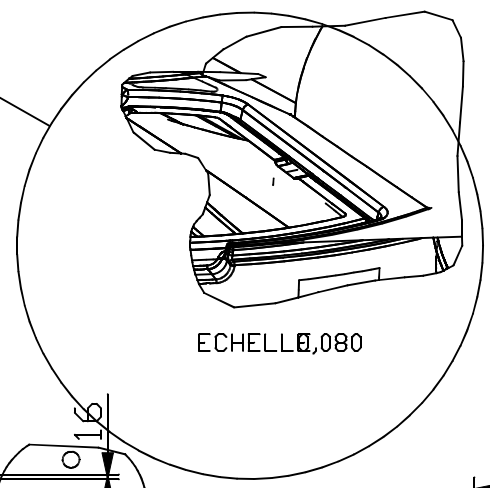

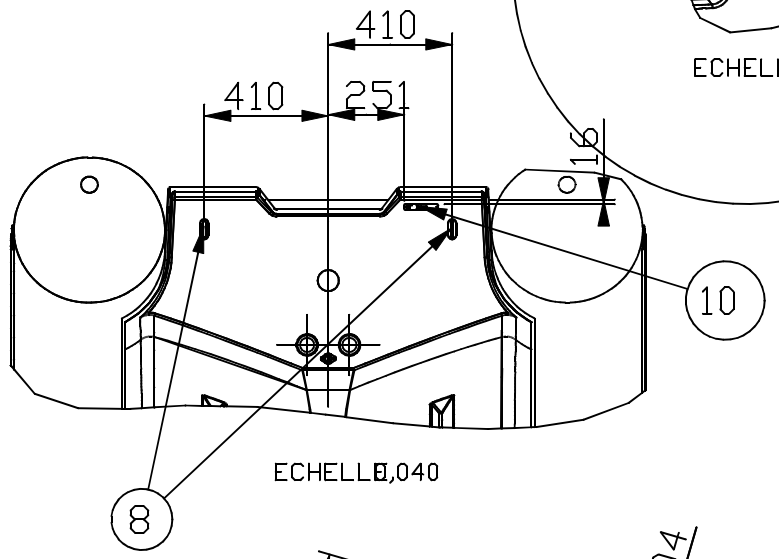

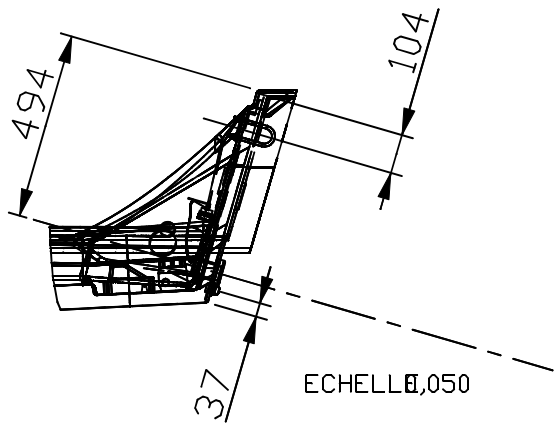

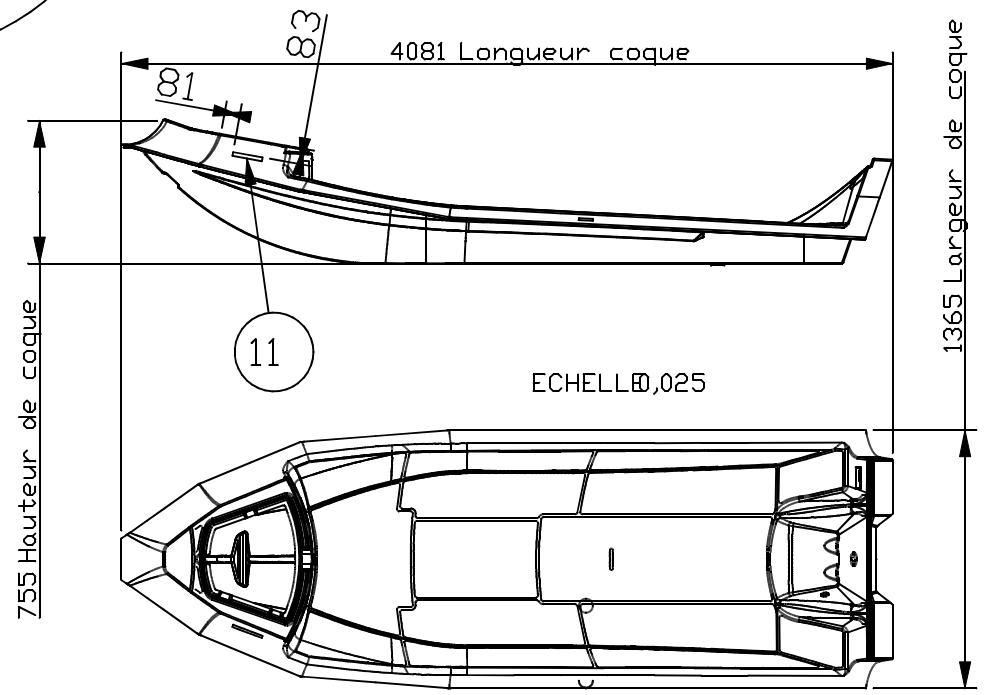

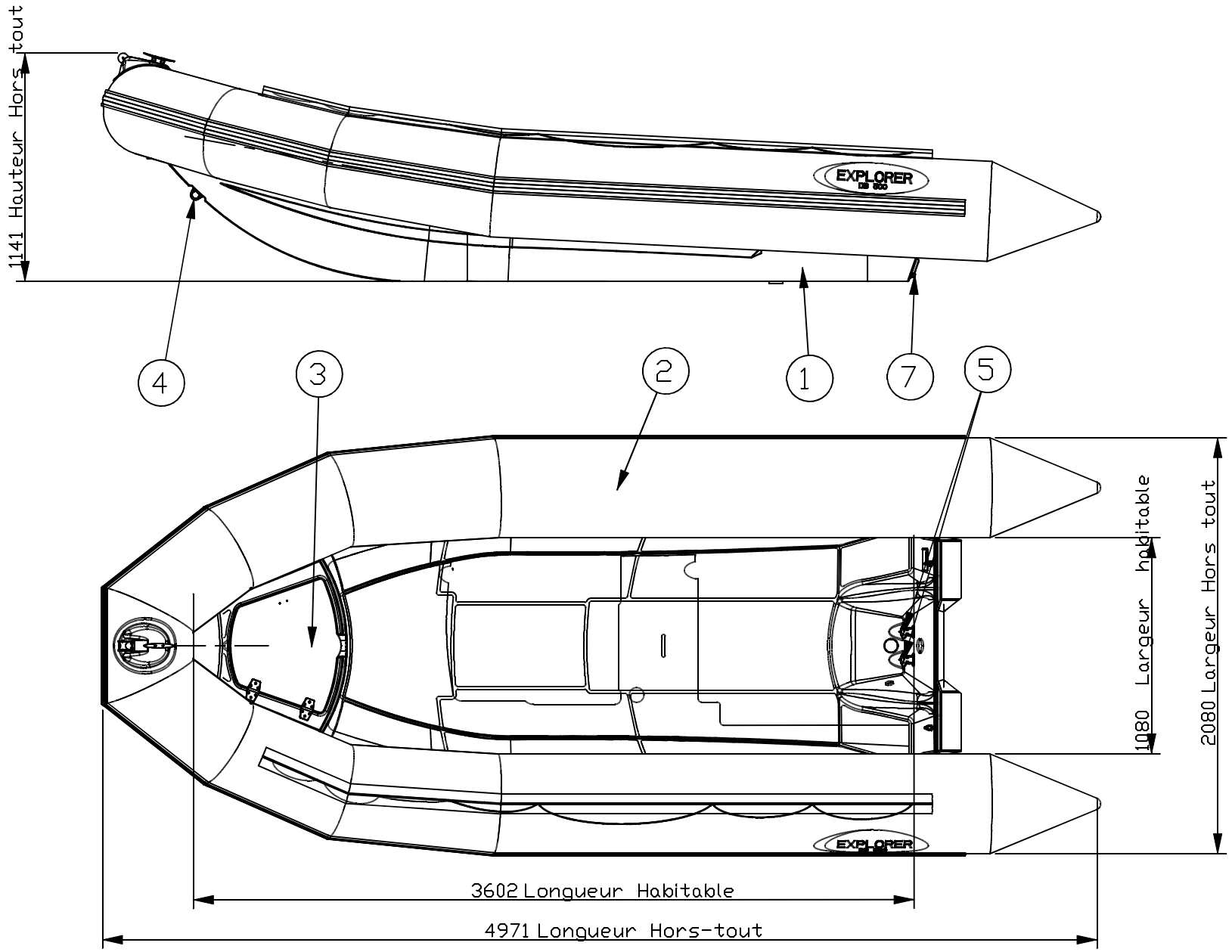

Pièce Item	Désignation	Dessin Drawing	Nbre N.off	Matière Material	
11	KDC Dimo		1		
10	Plaque Immatriculation	-	1	-	
9	Plaque Bombard		1		
8	Cadènes arrières		2		
7	Nable		1		
6	Bouchons de vide vite		2		
5	Vide vite	-	2	-	
4	Cadène avant	-	1	-	
3	Capot de coffre avant	-	1	-	
2	Flotteur + Davier		1		
1	Coque		1		

-	-	-	
-	Dessiné par :	Date : 20-Nov-03	
	Vérifié par :	Date :	
-	Echelle : 0,035 Scale :		
A3 Ensemble : EXPLORER DB II 500	Feuille : 1/1	USINE DE DORDOGNE HEFORT ZI 24 Rue Antoine MALLET 17300 ROCHEFORT CEDEX FRANCE MOULINEAUX Tel Tel 05 46 64 22 22 97 Fax Fax 05-46-87-239-251-72	
Désignation : 105038-ENSEMBLE-EXPLORER-500-DBII	Dessin Drawing	N° 105038	Indice Issue